82422　毫米波倍频器

性能特点：

- 宽频带：40GHz ~ 60GHz
- 输出功率大
- 可应用于微波信号发生器频率扩展



产品简介：

82422 毫米波倍频器是采用混频二极管实现的宽带二次倍频器，内部自带驱动放大器，6mm 全波段输出功率大于+7dBm，体积小，结构简单，驱动功率小，可方便的实现信号扩频功能。

原理框图：

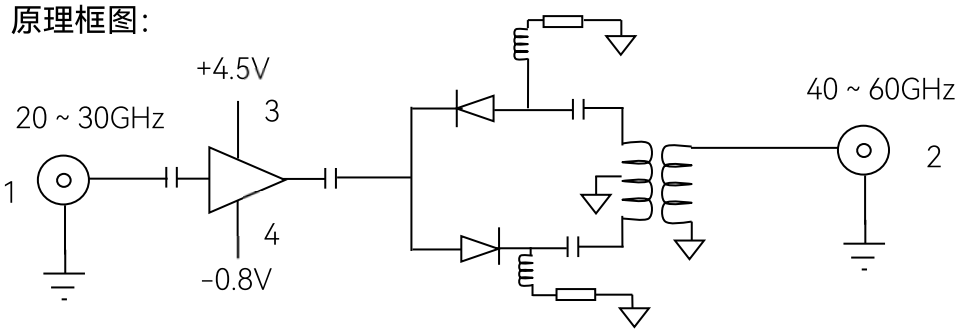

技术指标：（温度：25℃）

	最小值	典型值	最大值	单位
输入频率		20 ~ 30		GHz
输出频率		40 ~ 60		GHz
输入功率		0		dBm
输出功率	+6.0	+7.5	+10.0	dBm

典型测试曲线 ：（温度：25℃）

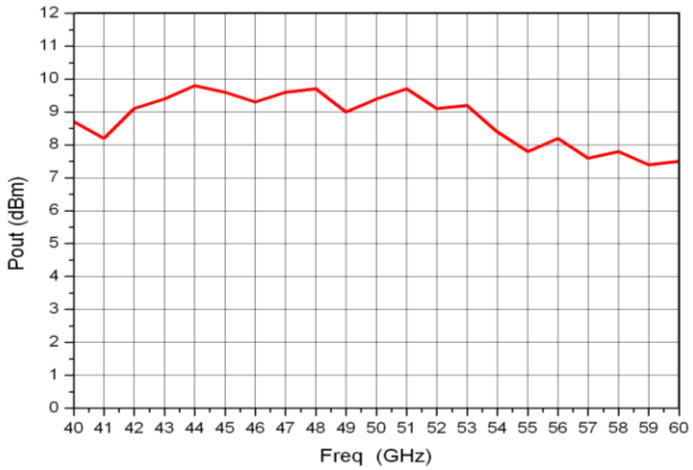

使用极限参数:

	最小值	最大值
射频最大输入功率	-	+23dBm
工作温度	-20℃	+70℃
储存温度	-40℃	+85℃

接口定义和说明:

1	RF IN	2.4mm 阴头（f）转接器，有隔直功能。
2	RF OUT	WR19
3	+V	+4.0 ~ +5.0V
4	-V	-0.7V ~ -1.2V

产品详细结构尺寸:

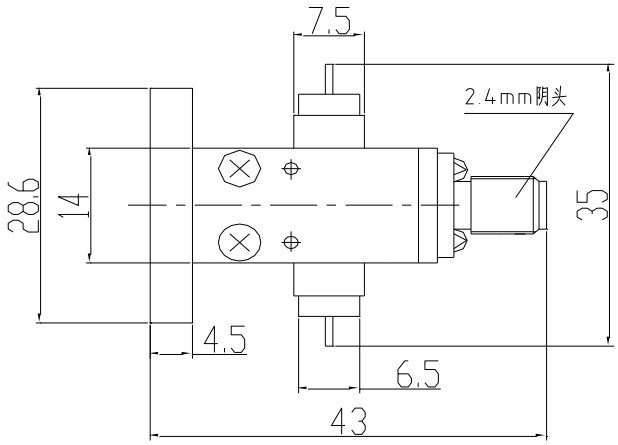

82422 结构尺寸（mm）

订货信息:

82422 毫米波倍频器	毫米波倍频器

注意事项:

1、输入功率不得超过 23dBm。

2、本品属于静电敏感部件，储存、运输、使用时注意静电防护。

3、本文中的产品指标说明可不经通知而更改。