82424　毫米波倍频器

性能特点：

- 宽频带：75GHz ~ 110GHz
- 输出功率大
- 可应用于微波信号发生器频率扩展



产品简介 ：

82424 毫米波倍频器是采用混频二极管实现的宽带三次倍频器，3mm 全波段输出功率大于+4dBm，体积小，结构简单，可方便的实现信号扩频功能。

原理框图 ：

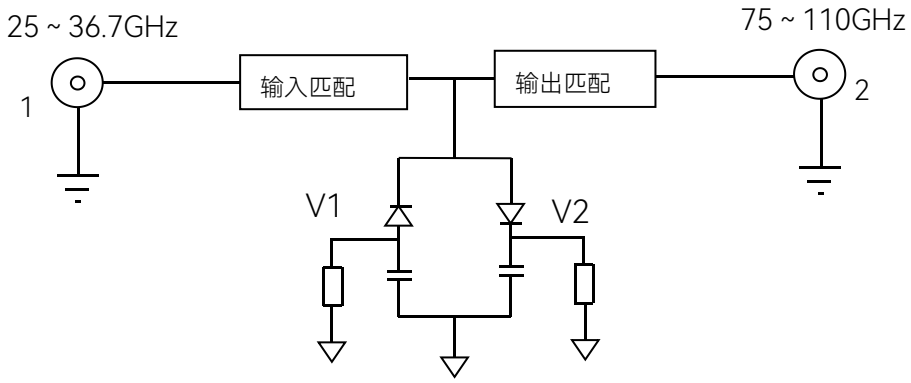

技术指标 ：（温度：25℃）

	最小值	典型值	最大值	单位
输入频率		25 ~ 36.7		GHz
输出频率		75 ~ 110		GHz
倍频次数		3		-
输入功率		+22		dBm
输出功率	+4.0	+4.5	+7.8	dBm

典型测试曲线 ：（温度：25℃）

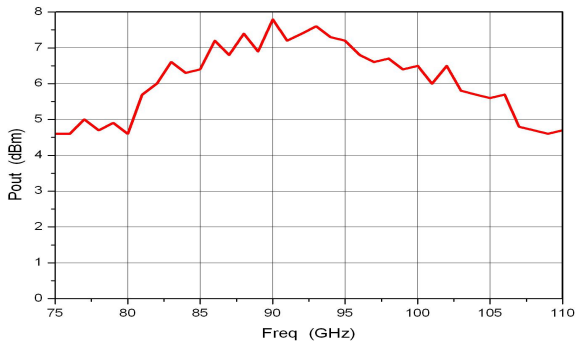

使用极限参数：

	最小值	最大值
射频最大输入功率	-	+27dBm
工作温度	-20℃	+70℃
储存温度	-40℃	+85℃

接口定义和说明：

1	RF IN	WR28
2	RF OUT	WR10

产品详细结构尺寸：

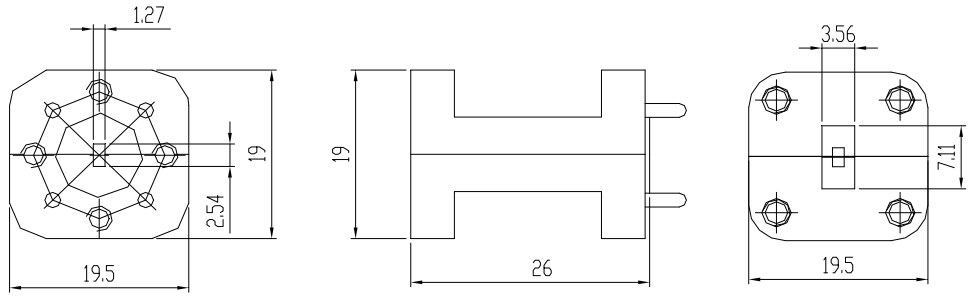

单位（mm）

订货信息：

82424 毫米波倍频器	毫米波倍频器

注意事项：

1、输入功率不得超过 27dBm。

2、本品属于静电敏感部件，储存、运输、使用时注意静电防护。

3、本文中的产品指标说明可不经通知而更改。