80133 系列 SP6T 同轴开关

性能特点:

- 工作最高可达 40GHz
- 驻波比小于 2.20
- 隔离度大于 50dB
- 重复性≤0.05dB
- 长寿命（可达 100 万次）
- 大功率



产品简介 ：

80133 系列同轴开关是单刀六掷同轴开关，具有低驻波比、小插损、高隔离、大功率、高重复性等特点，主要用于开关矩阵、自动测试系统等复杂链路。同轴开关使用频率为 DC~40GHz，采用标准控制电路。

技术指标 ：

1、射频指标（温度：23℃±3℃）

型号	80133DE	80133FE
开关类型	单刀六掷	单刀六掷
接口形式	SMA（f）	2.92mm（f）
频率范围（GHz）	DC ~ 18	DC ~ 40
驻波比(Max)	1.30(DC ~ 6GHz) 1.40(6 ~ 12GHz) 1.50(12 ~ 18GHz)	1.40(DC ~ 18GHz) 1.60(18 ~ 26.5GHz) 1.80(26.5 ~ 40GHz)
插损（dB Max）	0.30(DC ~ 6GHz) 0.40(6 ~ 12GHz) 0.50(12 ~ 18GHz)	0.40(DC ~ 18GHz) 0.60(18 ~ 26.5GHz) 0.80(26.5 ~ 40GHz)
隔离（dB Min）	70(DC ~ 6GHz) 60(8 ~ 12GHz) 60(12 ~ 18GHz)	70(DC ~ 18GHz) 60(18 ~ 26.5GHz) 60(26.5 ~ 40GHz)
承受功率 （连续波 W Max）	100(DC ~ 6GHz) 60(6 ~ 12GHz) 50(12 ~ 18GHz)	25(DC ~ 18GHz) 15(18 ~ 26.5GHz) 5(26.5 ~ 40GHz)
重复性（dB Max）	0.05	0.05

2、加电控制

工作方式	自保持
控制接口	D-SUB（25 针、插针）
工作电压	+28V（+24 ~ +30V）
工作电流	165±10%mA（+28V 时常温）
控制方式	直接加电（公共正极）

3、环境适应性和机械特性

工作温度	-20℃~+70℃
存储温度	-55℃~+85℃
湿度	95% RH （40 ℃）
随机振动	10G RMS, 20-2000Hz
冲击	50G, 1/2 Sine, 11msec
寿命（Min）	100 万次
切换时间（Max）	15ms（28V，常温）
重量	≤250g

工作原理：

通过外加电信号，选择不同的螺线管通电产生磁场，进而推动推杆组件动作来实现通路的选择，从而实现一路信号输入六路信号选通的功能。

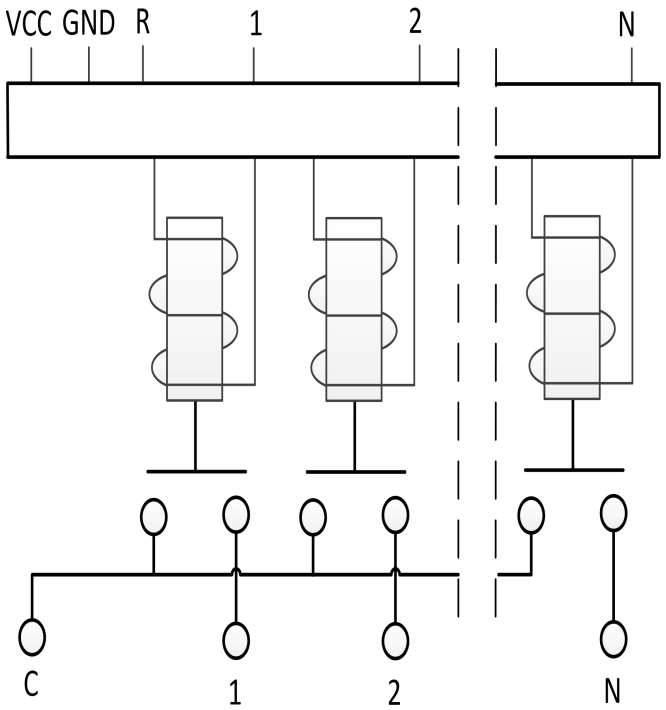

控制接口定义和说明:

本系列开关产品的接插件引脚如下图所示。

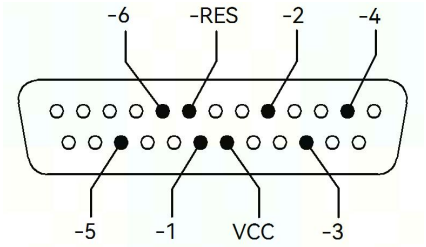

外形尺寸（单位 mm）:

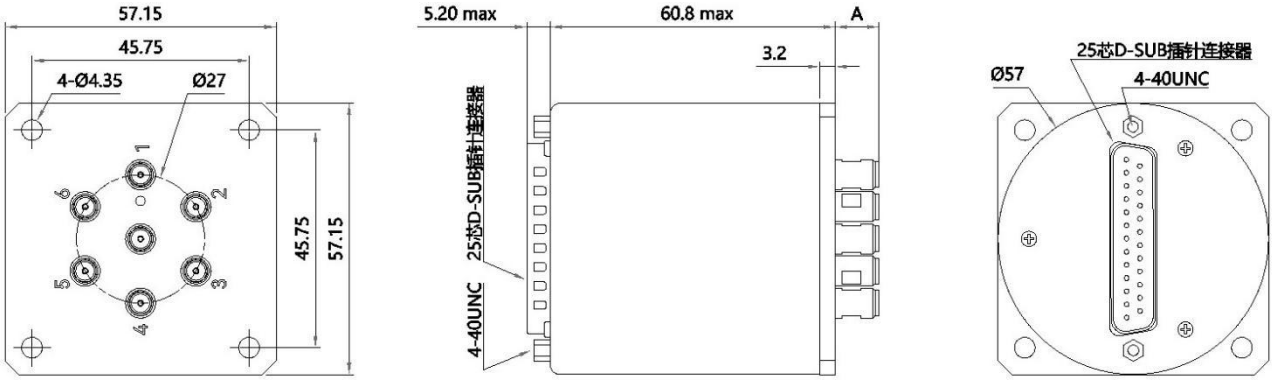

未注公差：±0.5mm

80133 系列同轴开关结构尺寸

型号	A max(mm)
80133DE	9.20
80133FE	8.80

典型测试曲线:

80133D 系列同轴开关典型测试曲线:

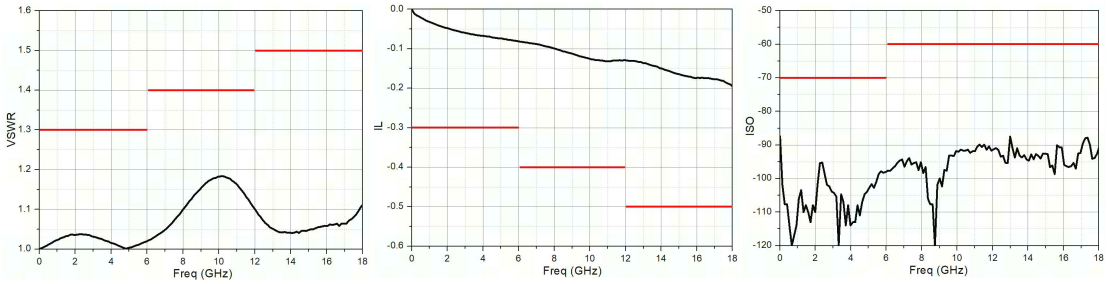

电压驻波比 插入损耗(dB) 隔离度(dB)

80133F 系列同轴开关典型测试曲线：

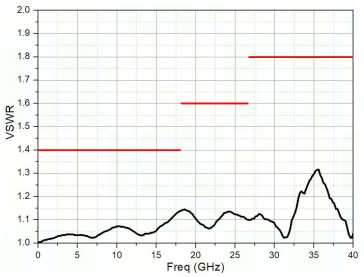

电压驻波比



插入损耗(dB)

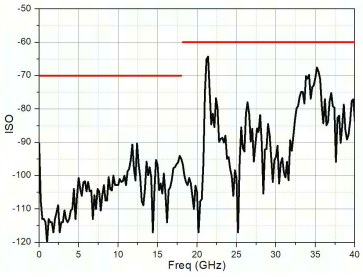

隔离度(dB)

注意事项：

1、 本品属于静电敏感部件，储存、运输、使用时注意静电防护。
2、 本品为非密封产品，需采取防潮湿、防雨淋措施，请于干燥无尘环境中储存。
3、 使用本品前，注意供电引脚和控制引脚的输入要求，避免引脚接错或超出承受范围。
4、 本品射频端口为精密阴头连接器，只能和其相匹配的阳头连接器相连，连接时应使用力矩扳手拧紧匹配的阳头连接器螺套。
5、 以上产品的技术指标可不经通知而更改。