80134 系列 SP8T 同轴开关

性能特点:

- 工作频率最高可达 67GHz
- 隔离度>50dB@67GHz
- 重复性≤0.30dB@67GHz
- 重复性≤0.05dB@40GHz
- 使用寿命>100 万次



产品简介:

80134 系列同轴开关是单刀八掷同轴开关，可以实现 8 个通路的信号切换和传输，具有低驻波比、小插损、高隔离、大功率、高重复性等特点，主要用于开关矩阵、自动测试系统等复杂链路的搭建。

技术指标 ：

1、 射频指标（温度：23℃±3℃）

SP8T 开关系列	接口形式	频率范围 (GHz)	驻波比 (Max)	插入损耗 (dB Max)	隔离度 (dB Min)	承受功率 (连续波 W Max)	重复性 (dB Max)
80134D 系列	SMA(f)	DC ~ 6	1.20	0.30	70	100	0.05
		6 ~ 12	1.40	0.40	60	60	
		12 ~ 18	1.60	0.60	60	50	
80134E 系列	SMA(f)	DC ~ 6	1.40	0.40	70	100	0.05
		6 ~ 18	1.60	0.60	60	50	
		18 ~ 26.5	1.80	0.80	60	20	
80134F 系列	2.92mm(f)	DC ~ 18	1.40	0.60	70	25	0.05
		18 ~ 26.5	1.60	0.80	60	15	
		26.5 ~ 40	1.80	1.00	60	5	
80134H 系列	2.4mm(f)	DC ~ 26.5	1.60	0.80	70	10	0.10
		26.5 ~ 40	1.80	1.20	60	5	
		40 ~ 50	2.20	2.20	50	2	
80134L 系列	1.85mm(f)	DC ~ 12	1.60	0.80	60	-	0.30
		12 ~ 26.5	1.80	1.20	60	-	
		26.5 ~ 50	2.00	1.60	60	-	
		50 ~ 67	2.20	2.00	50	-	

2、 加电控制

控制方式	TTL 控制（高电平）
工作方式	常开型
控制接口	D-SUB（25 针阳头）
工作电压	+28V（+26V ~ +30V）
工作电流	108±10%mA（+28V、常温）

3、 环境适应性和机械特性

工作温度	-20℃~+70℃
存储温度	-55℃~+85℃
湿度	95% RH （40 ℃）
随机振动	10G RMS, 20-2000Hz
冲击	50G, 1/2 Sine, 11msec
寿命（Min）	100 万次
切换时间（Max）	15ms（28V，常温）
重量	≤320g

工作原理:

通过外加电信号，选择不同的螺线管通电产生磁场，进而推动推杆组件动作来实现一路信号输入八路信号选通的功能。

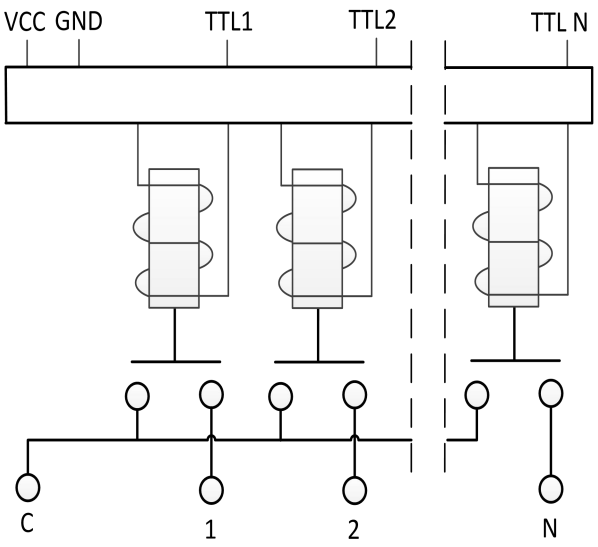

接口定义和说明：

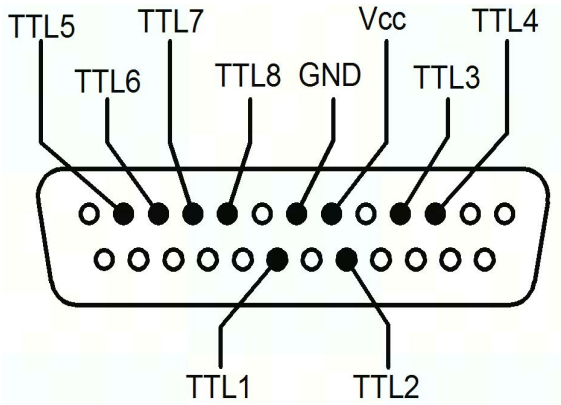

TTL 控制引脚对应控制关系：

状态	控制引脚									
	VCC	GND	TTL1	TTL2	TTL3	TTL4	TTL5	TTL6	TTL7	TTL8
RF to 1	VCC	GND	HIGH	LOW	LOW	LOW	LOW	LOW	LOW	LOW
RF to 2	VCC	GND	LOW	HIGH	LOW	LOW	LOW	LOW	LOW	LOW
RF to 3	VCC	GND	LOW	LOW	HIGH	LOW	LOW	LOW	LOW	LOW
RF to 4	VCC	GND	LOW	LOW	LOW	HIGH	LOW	LOW	LOW	LOW
RF to 5	VCC	GND	LOW	LOW	LOW	LOW	HIGH	LOW	LOW	LOW
RF to 6	VCC	GND	LOW	LOW	LOW	LOW	LOW	HIGH	LOW	LOW
RF to 7	VCC	GND	LOW	LOW	LOW	LOW	LOW	LOW	HIGH	LOW
RF to 8	VCC	GND	LOW	LOW	LOW	LOW	LOW	LOW	LOW	HIGH

注：本系列开关为 TTL 驱动，VCC 表示+26V ~ +30V，额定值为+28V；High 表示 2.5 ~ 5V 额定值为 3V，Low 表示 0 ~ 0.8V 额定值为 0V。

外形尺寸（单位 mm）：

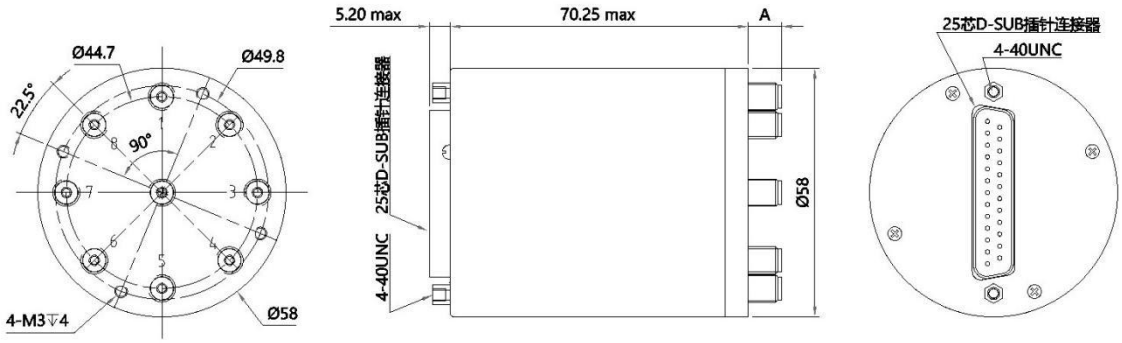

未注公差：±0.5mm

80134 系列同轴开关结构尺寸

型号	A max(mm)
80134D 系列	7.70
80134E 系列	7.70
80134F 系列	7.30
80134H 系列	8.60
80134L 系列	8.06

典型测试曲线:

80134D 系列同轴开关典型测试曲线:

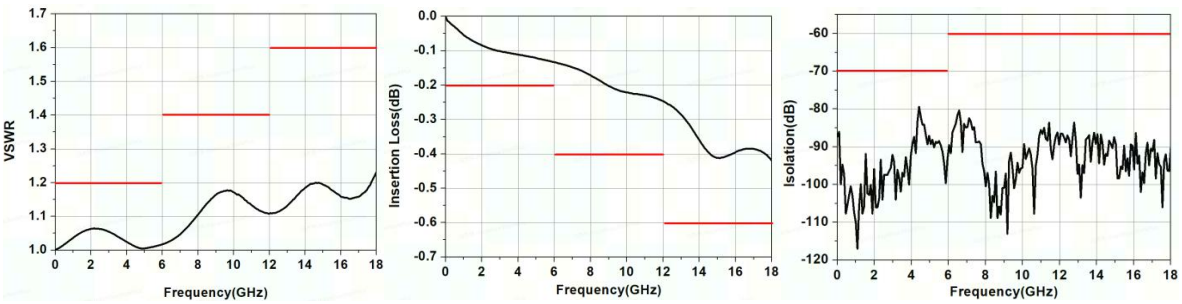

电压驻波比 插入损耗(dB) 隔离度(dB)

80134E 系列同轴开关典型测试曲线:

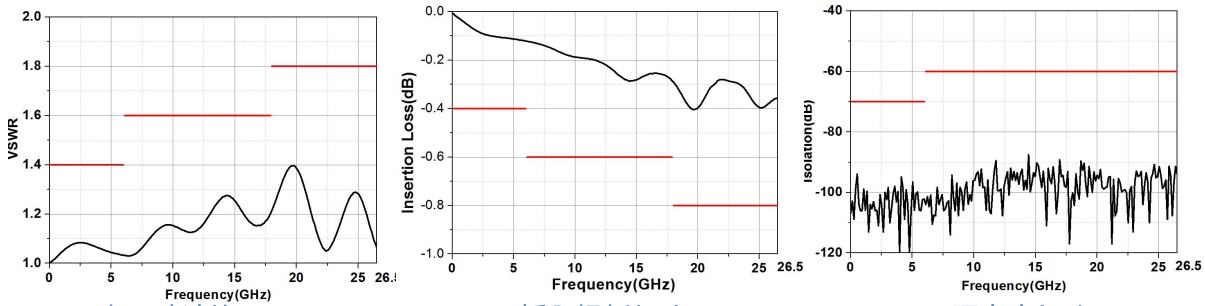

电压驻波比 插入损耗(dB) 隔离度(dB)

80134F 系列同轴开关典型测试曲线:

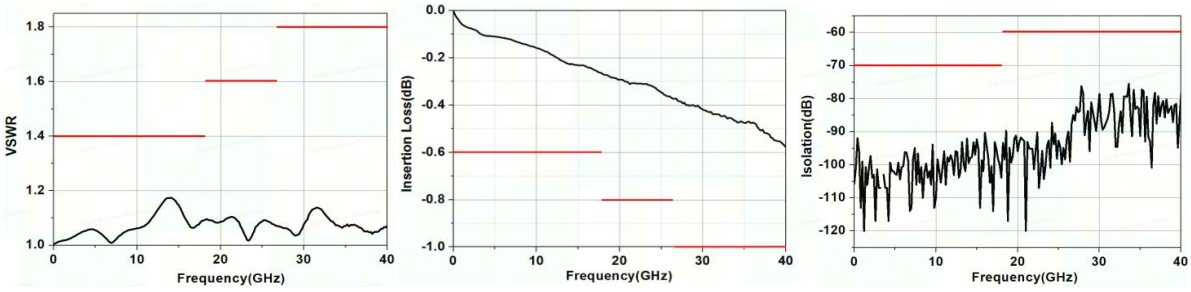

电压驻波比 插入损耗(dB) 隔离度(dB)

80134H 系列同轴开关典型测试曲线：

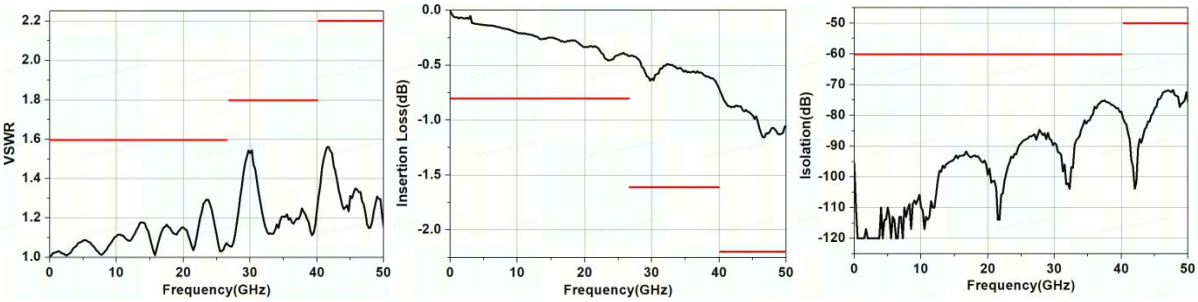

电压驻波比　　插入损耗(dB)　　隔离度(dB)

80134L 系列同轴开关典型测试曲线：

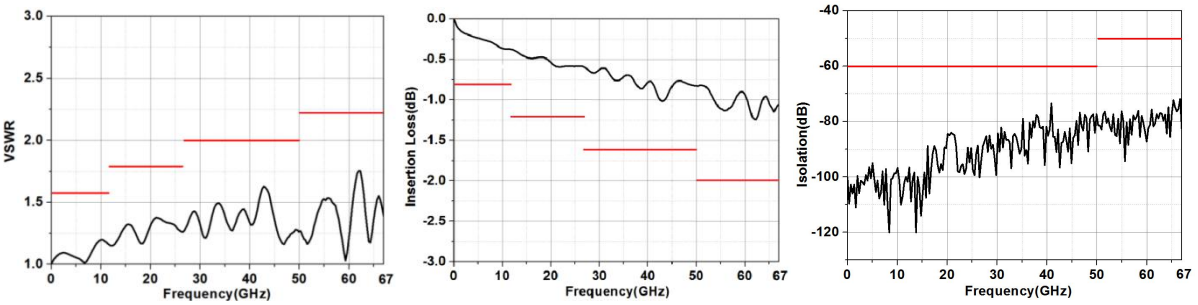

电压驻波比　　插入损耗(dB)　　隔离度(dB)

订货信息：

型号	工作频率	有无负载	继电器形式	控制电压	控制方式
80134DL	DC~18GHz	有	常开	+28V	TTL（高电平）
80134EY	DC~26.5GHz	无	常开	+28V	TTL（高电平）
80134FY	DC~40GHz	无	常开	+28V	TTL（高电平）
80134HY	DC~50GHz	无	常开	+28V	TTL（高电平）
80134LY	DC~67GHz	无	常开	+28V	TTL（高电平）

注意事项：

1、 在使用前，请做好防静电措施。

2、 本品属于静电敏感部件，储存、运输、使用时注意静电防护。

3、 本品为非密封产品，需采取防潮湿、防雨淋措施，请于干燥无尘环境中储存。

4、 使用本品前，注意供电引脚和控制引脚的输入要求，引脚接错或超出承受范围，均会导致本品内部电路烧毁。

5、 本品射频端口为精密阴头连接器，只能和其相匹配的阳头连接器相连，连接时应使用力矩扳手拧紧匹配的阳头连接器螺套。

6、 以上产品的技术指标可不经通知而更改。