80135 系列 SP10T 同轴开关

性能特点:



- 高可靠性
- 良好的插损重复性（±0.05dB）
- 使用寿命 > 100 万次

产品简介:

80135 系列 SP10T 同轴开关是一款高可靠性、高隔离度的常开型 SP10T 开关系列。本系列产品可用于自动测试系统、电子测量仪器、广播电视等领域。

技术指标 ：

1、 射频指标（温度：23℃±3℃）

型号		80135DA	80135EA
频率(GHz)		DC~18	DC~26.5
驻波比(Max)	DC~4GHz	1.30	1.30
	4~12.4GHz	1.50	1.50
	12.4~18GHz	1.60	1.60
	18~26.5GHz	——	1.70
插入损耗(dB Max)	DC~4GHz	0.30	0.40
	4~12.4GHz	0.50	0.50
	12.4~18GHz	0.70	0.70
	18~26.5GHz	——	1.00
隔离度 (dB Min)	DC~4GHz	70	70
	4~12.4GHz	60	60
	12.4~18GHz	55	55
	18~26.5GHz	——	50
重复性（Max）		0.05dB	
平均承受功率（W Max）		40(DC ~ 4GHz) 20(4 ~ 12.4GHz) 15(12.4 ~ 18GHz) 10(18 ~ 26.5GHz)	

2、 加电控制

工作方式	常开
工作电压	24V（20~28V）

工作电流	100±10%mA（+24V 时常温）
控制方式	直接加电（公共正极）
控制接口连接器	7907-15MT-BG00-N2N6
配套的外部连接器	7907-15FT

3、 机械特性

接口形式	SMA(f)
寿命（Min）	100 万次
切换时间（Max）	15ms，常温
重量	185g

4、 环境适应性

工作温度	-20℃~+70℃
存储温度	-55℃~+85℃
湿度	95% RH （40 ℃）
随机振动	10G RMS, 20-2000Hz
冲击	50G, 1/2 Sine, 11msec

工作原理:

通过外加控制信号选择开关内部不同的控制线圈通电，当电流流过线圈，线圈产生磁场，推动衔铁组件动作，进而带动传输簧片动作，使微波信号输入端与输出端连接或者断开，实现两种工作状态的切换，从而实现通路切换的作用。

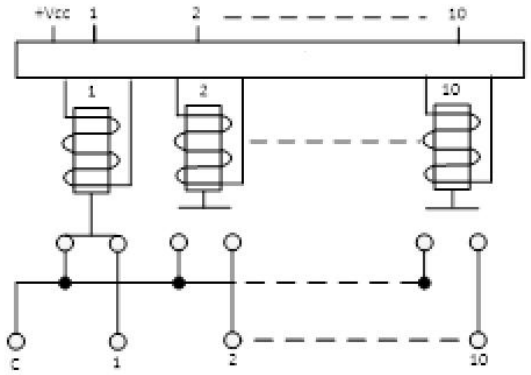

控制接口定义和说明:

本系列开关产品控制接口型号为 7907-15MT-BG00-N2N6，与其配套使用的控制接口的型号为 7907-15FT。

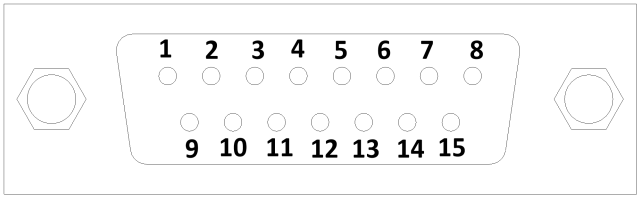

开关接插件引脚

具体控制关系如下：

控制引脚										电源引脚	射频通道
PIN1	PIN2	PIN3	PIN4	PIN5	PIN6	PIN7	PIN8	PIN9	PIN10	PIN11	
GND	OPEN	OPEN	OPEN	OPEN	OPEN	OPEN	OPEN	OPEN	OPEN	+24V	C↔ 1
OPEN	GND	OPEN	OPEN	OPEN	OPEN	OPEN	OPEN	OPEN	OPEN	+24V	C↔ 2
OPEN	OPEN	GND	OPEN	OPEN	OPEN	OPEN	OPEN	OPEN	OPEN	+24V	C↔ 3
OPEN	OPEN	OPEN	GND	OPEN	OPEN	OPEN	OPEN	OPEN	OPEN	+24V	C↔ 4
OPEN	OPEN	OPEN	OPEN	GND	OPEN	OPEN	OPEN	OPEN	OPEN	+24V	C↔ 5
OPEN	OPEN	OPEN	OPEN	OPEN	GND	OPEN	OPEN	OPEN	OPEN	+24V	C↔ 6
OPEN	OPEN	OPEN	OPEN	OPEN	OPEN	GND	OPEN	OPEN	OPEN	+24V	C↔ 7
OPEN	OPEN	OPEN	OPEN	OPEN	OPEN	OPEN	GND	OPEN	OPEN	+24V	C↔ 8
OPEN	OPEN	OPEN	OPEN	OPEN	OPEN	OPEN	OPEN	GND	OPEN	+24V	C↔ 9
OPEN	OPEN	OPEN	OPEN	OPEN	OPEN	OPEN	OPEN	OPEN	GND	+24V	C↔ 10

外形尺寸（单位 mm）：

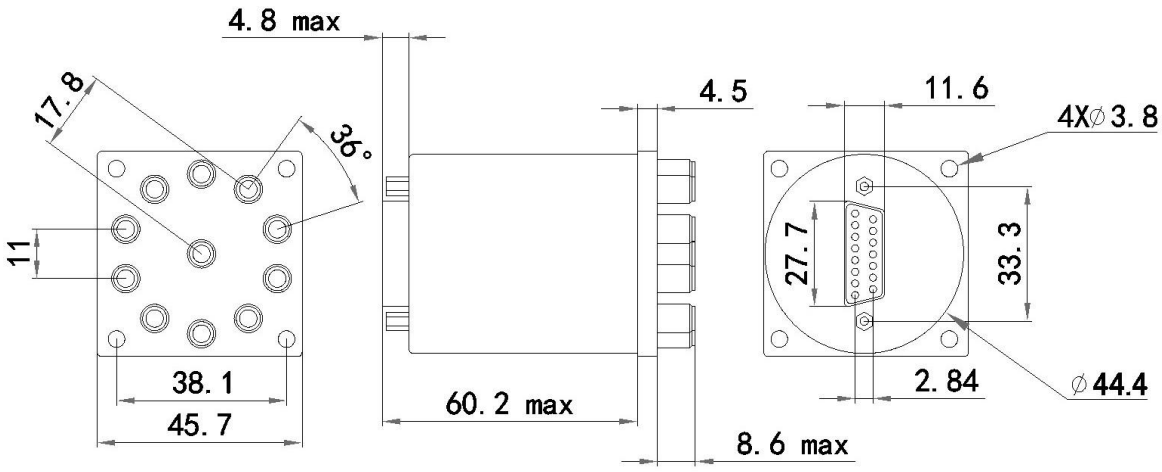

未注公差：±0.5mm

80135 系列同轴开关结构尺寸

典型测试曲线：

80135DA 典型测试曲线

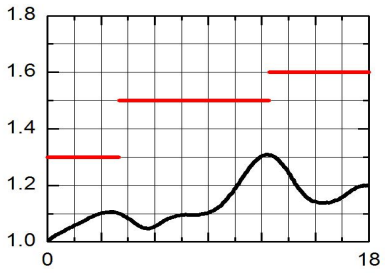

电压驻波比

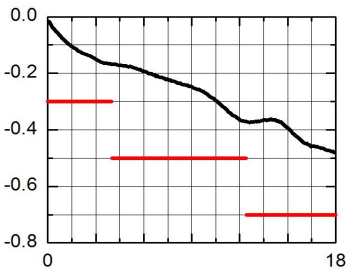

插入损耗（dB）

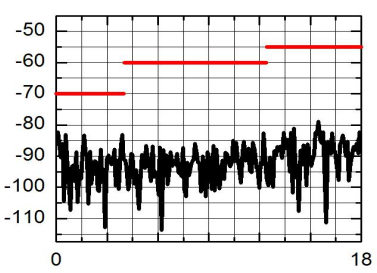

隔离度（dB）

80135EA 典型测试曲线

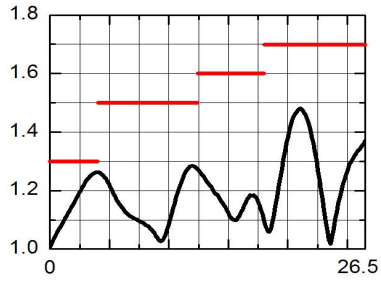

电压驻波比

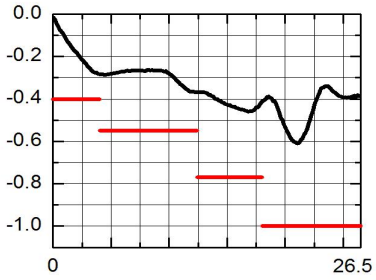

插入损耗（dB）

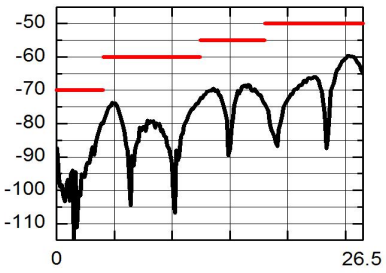

隔离度（dB）

订货信息:

型号	工作频率	接头形式	控制电压	控制方式
80135DA	DC~18GHz	SMA(f)	24V	直接加电
80135EA	DC~26.5GHz			

注意事项:

1、 本品属于静电敏感部件，储存、运输、使用时注意静电防护。
2、 本品为非密封产品，需采取防潮湿、防雨淋措施，请于干燥无尘环境中储存。
3、 使用本品前，注意供电引脚和控制引脚的输入要求，引脚接错或超出承受范围，均会导致本品内部电路烧毁。
4、 本品射频端口为精密阴头连接器，只能和其相匹配的阳头连接器相连，连接时应使用力矩扳手拧紧匹配的阳头连接器螺套。
5、 以上产品的技术指标可不经通知而更改。