707XX/807XX 系列双平衡混频器

性能特点:

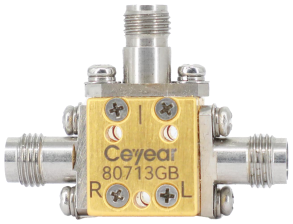

- 宽频带：2GHz ~ 50GHz
- 变频损耗小于 13dB
- 较高的端口隔离度

产品简介:

双平衡混频器系列产品是采用微波薄膜混合集成电路工艺制作的同轴无源混频器，频带覆盖 2GHz ~ 50GHz，具有较好的本振-射频、本振-中频隔离度以及较低的变频损耗可作上、下变频器用。

原理框图:

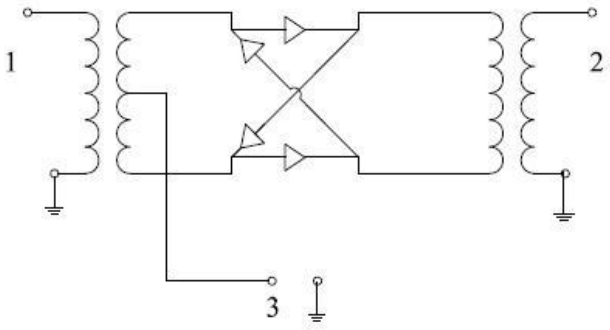

技术指标:

1、电性能指标（工作温度：23℃±3℃）

型　号	频率范围(GHz)			本振功率(dBm)	变频损耗(dB)		隔离度(dB)		
	射频	本振	中频		(Typ)	(Max)	本振-射频(Typ)	本振-中频(Typ)	本振-中频(Min)
70702	2.0~20.0	2.0~20.0	DC~0.7	15~18	7.5	9	18	18	16
70703	1.6~26.5	2.0~26.5	DC~0.7	15~18	9.5	10	18	18	16
80713GB	4~50	4~50	DC~0.8	12~16	10	13	25	25	15

2、环境适应性

工作温度：-20℃~+70℃

存储温度：-40℃~+85℃

典型测试曲线（温度：23℃±3℃）：

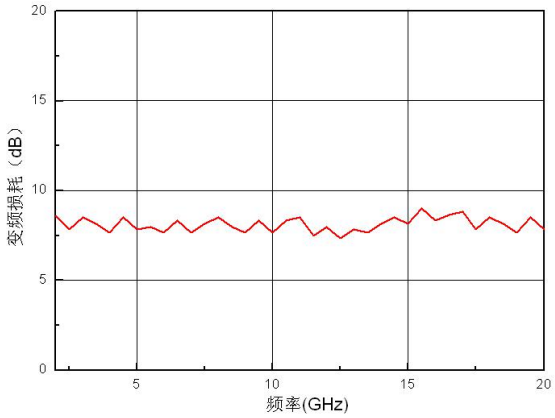

变频损耗(IF:100MHz)

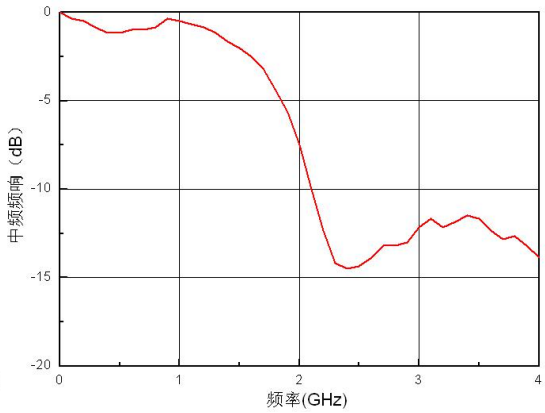

中频频响

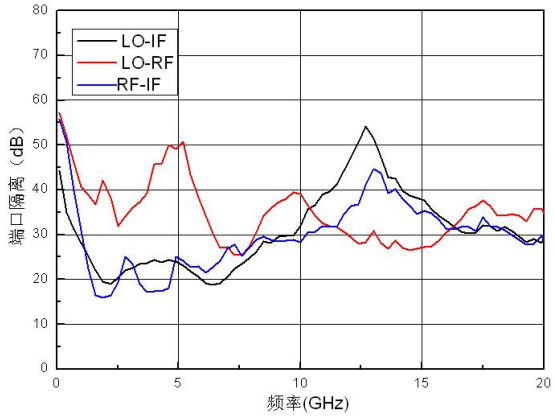

端口间隔离度

70702 双平衡混频器测试曲线

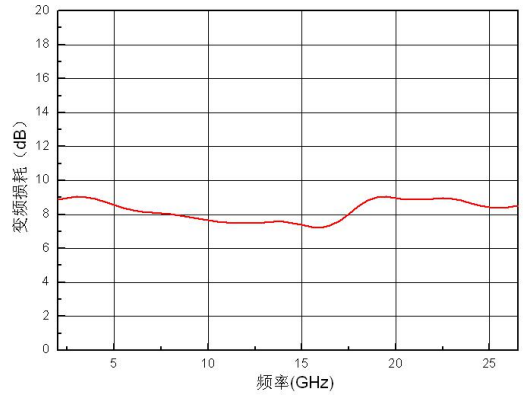

变频损耗（IF：100MHz）

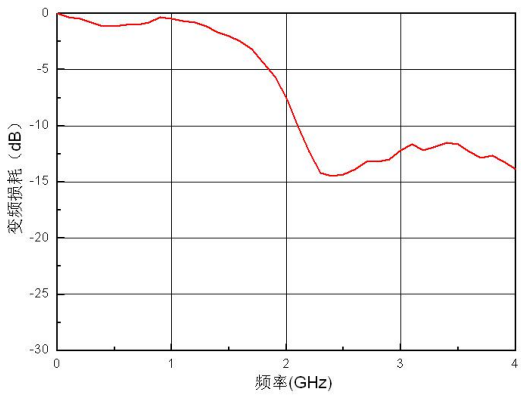

中频频响

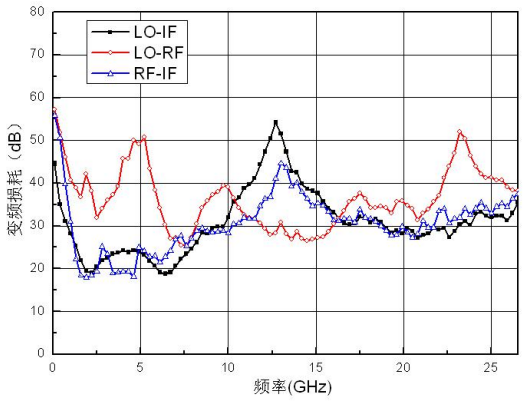

端口间隔离度

70703 双平衡混频器测试曲线

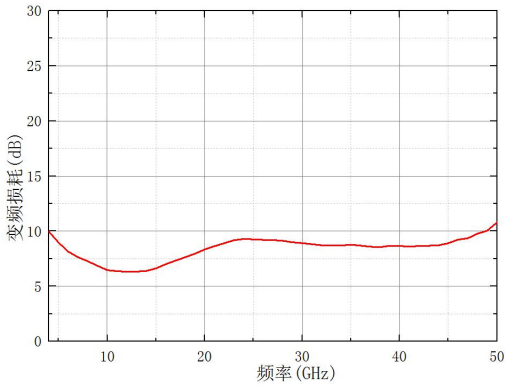

变频损耗(IF:100MHz)

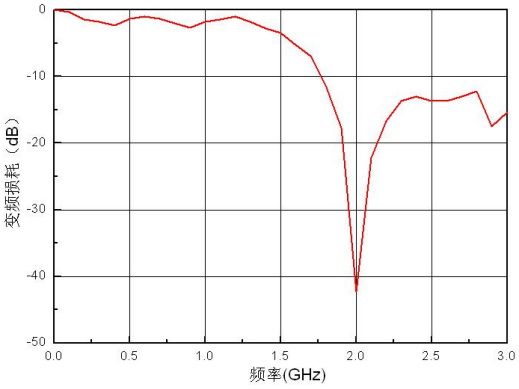

中频频响

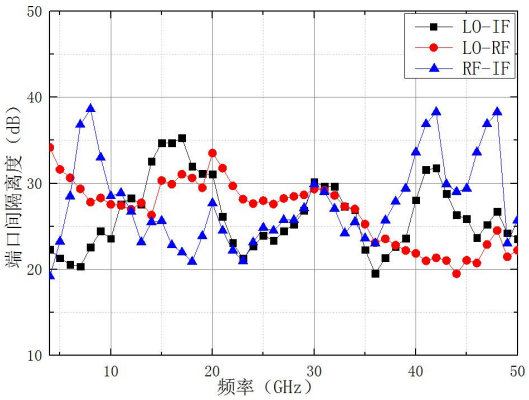

端口间隔离度

80713GB 双平衡混频器测试曲线

使用极限参数:

	最小值	最大值
射频最大输入功率	——	+20dBm
本振最大输入功率	——	+20dBm

接口定义和说明:

70702/70703 双平衡混频器

1	射频输入端口	SMA 阴型同轴转接器
2	本振输入端口	SMA 阴型同轴转接器
3	中频输出端口	SMA 阴型同轴转接器

80713GB 双平衡混频器

1	射频输入端口	2.4mm 阴型同轴转接器
2	本振输入端口	2.4mm 阴型同轴转接器
3	中频输出端口	SMA 阴型同轴转接器

外形尺寸（单位 mm):

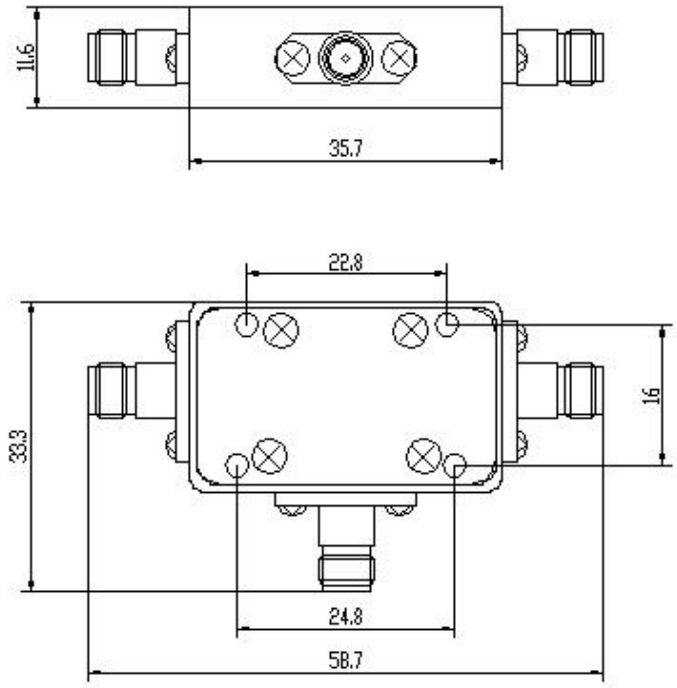

70702/70703 双平衡混频器

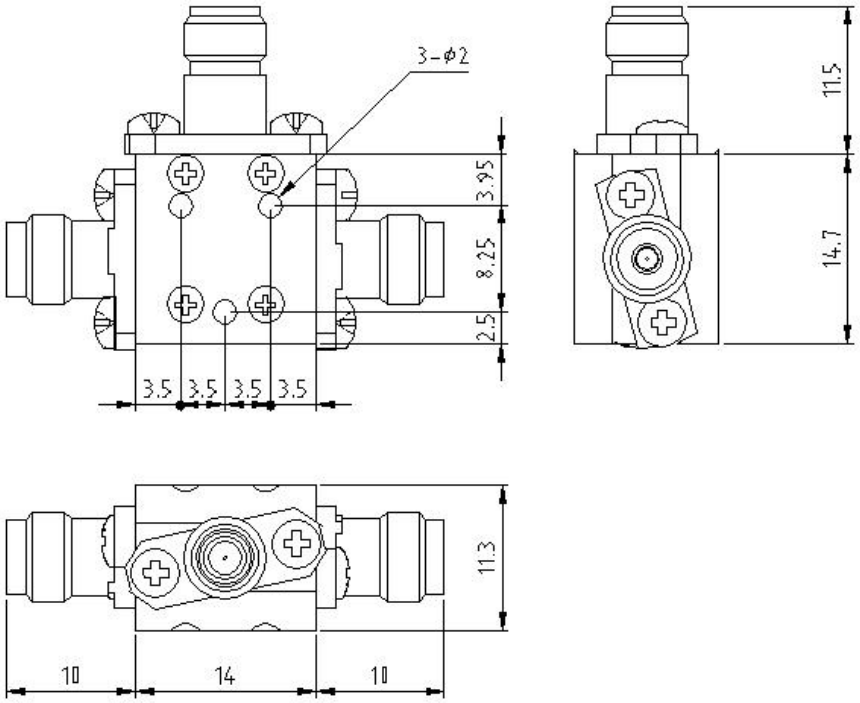

80713GB 双平衡混频器

未注公差：±0.5mm

订货信息：

70702	2-20GHz 双平衡混频器
70703	1.6-26.5GHz 双平衡混频器
80713GB	4-50GHz 双平衡混频器

注意事项：

1、本品属于静电敏感部件，储存、运输、使用时注意静电防护。

2、中频端口和混频二极管直接相连，不允许加直流电！否则可能烧毁二极管！

3、本振和射频端口对地直流电阻为 0！

4、本文中的产品指标说明可不经通知而更改。