103XX/703XX 系列同轴检波器

性能特点:

- 宽频带：10MHz~40GHz
- 驻波比：≤ 2.0
- 检波频响： ±1.75dB
- 电压灵敏度：≥ 0.4mV/μW



产品简介:

同轴检波器是采用低势垒肖特基二极管作为检波器件，采用 SMA，3.5mm 和 2.4mm 同轴接头输入，负检波电压输出，具有体积小、灵敏度高、响应速度快、频率响应好、使用频带宽等优良性能，可广泛应用在功率检测、视频检测、信号源的稳幅以及传输与反射的扫频测量等。

原理框图:

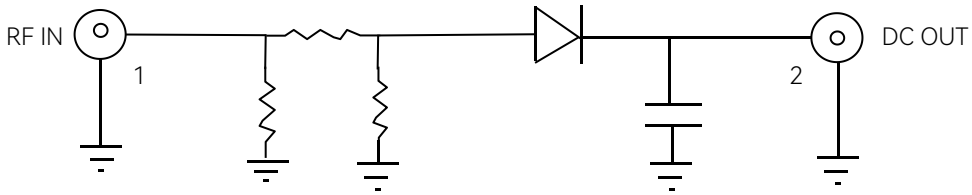

技术指标:

1、电性能指标（工作温度：23℃±3℃）

型号	频率范围（GHz）	频率响应（dB）	驻波比（Max）	电压灵敏度（mV/μW Typ）	最大可承受功率（dBm）	输入接口	输出接口	射频旁路电容	输出极性
10317	0.01 ~ 8	±0.8	1.5	0.4	+20	SMA(m)	SMA(f)	6.2pf	负
10318	0.01 ~ 18	±1.0	2.0	0.4	+20	SMA(m)	SMA(f)	6.2pf	负
70302	0.01 ~ 26.5	±1.5	2.0	0.4	+20	3.5mm(m)	SMA(f)	6.2pf	负
70303	0.01 ~ 40	±1.75	2.0	0.35	+20	2.4mm(m)	SMA(f)	6.2pf	负

2、环境适应性

工作温度：-20℃~+70℃

存储温度：-40℃~+85℃

典型测试曲线：（温度：23℃±3℃, RF 输入率-10dBm）

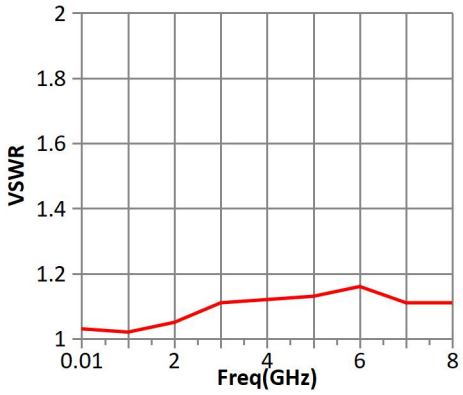

10317 驻波比 VS 频率

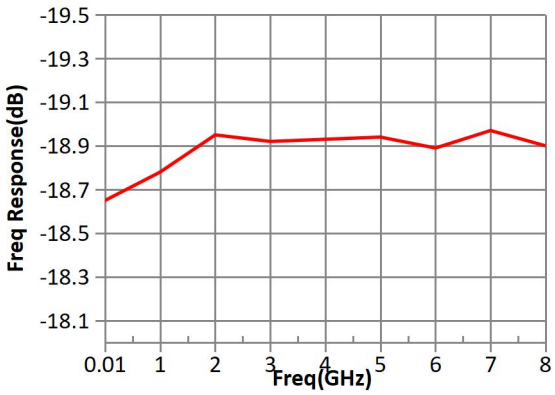

10317 检波频响 VS 频率

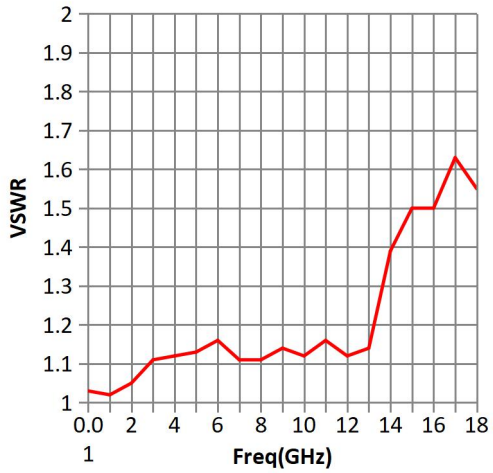

10318 驻波比 VS 频率

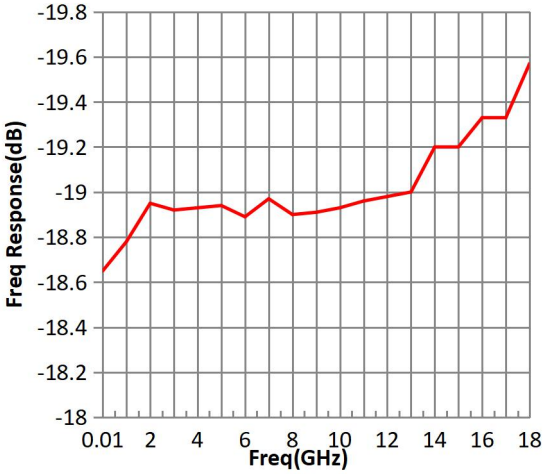

10318 检波频响 VS 频率

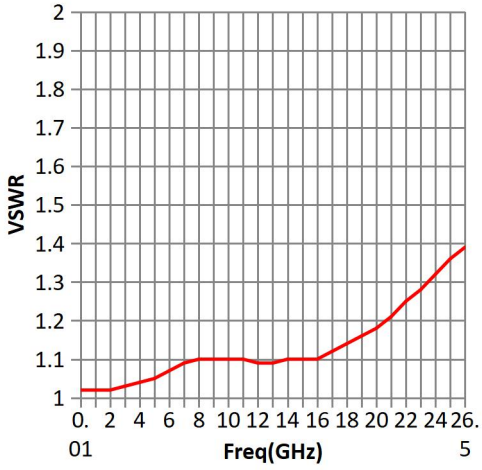

70302 驻波比 VS 频率

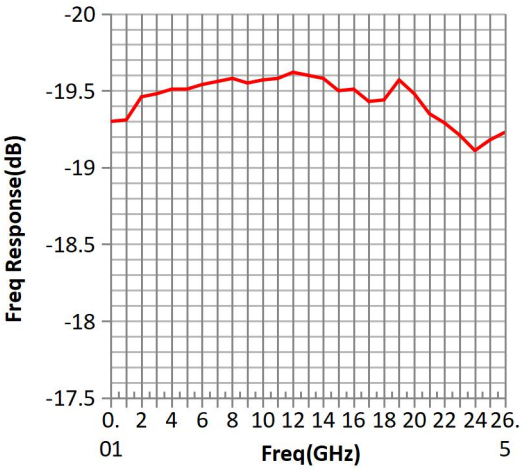

70302 检波频响 VS 频率

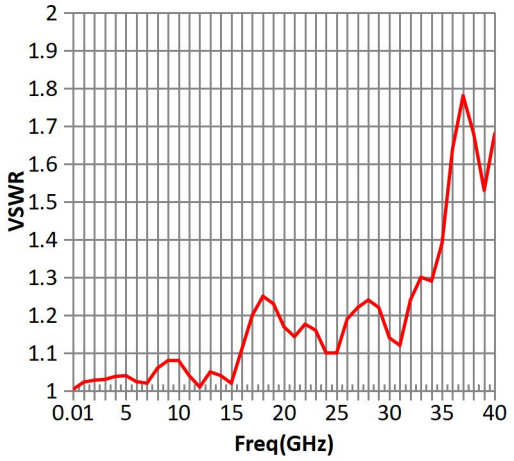

70303 驻波比 VS 频率

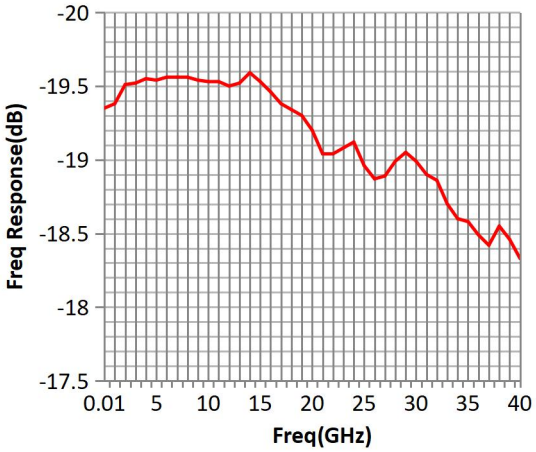

70303 检波频响 VS 频率

外形尺寸（单位 mm）:

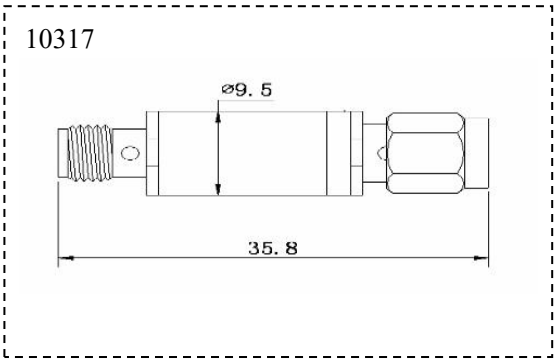

10317 结构尺寸（mm）

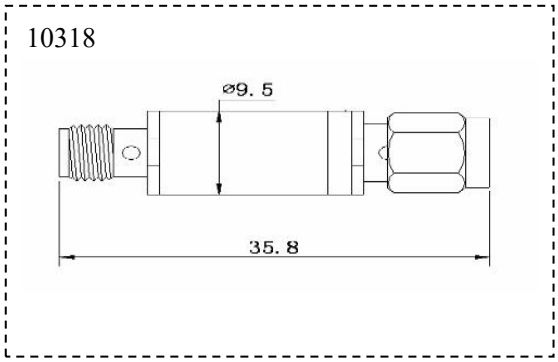

10318 结构尺寸（mm）

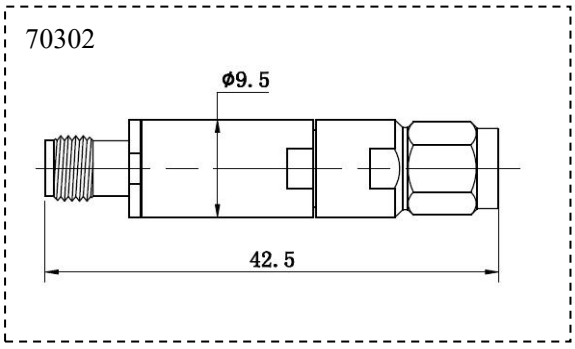

70302 结构尺寸（mm）

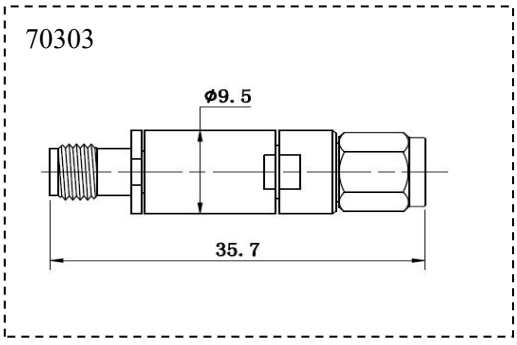

70303 结构尺寸（mm）

未注公差：±0.5mm

订货信息：

10317	0.01GHZ-8GHz 同轴检波器	检波器输出极性为负
10318	0.01GHZ-18GHz 同轴检波器	检波器输出极性为负
70302	0.01GHZ-26.5GHz 同轴检波器	检波器输出极性为负
70303	0.01GHZ-40GHz 同轴检波器	检波器输出极性为负

注：如需正极性检波器，请在合同中注明，默认为负。

注意事项：

1、本品属于静电敏感部件，储存、运输、使用时注意静电防护，并采取防潮湿、防雨淋措施。

2、输入无隔直功能，不允许输入直流信号。

3、使用过程中注意使用极限参数要求，不可超过规定值。

4、以上产品的技术指标可不经通知而更改。