6426A 光时域反射计



产品综述

6426A 光时域反射计为 7 英寸电容全触摸屏，集成了自动 OTDR、专家 OTDR、事件地图、光功率计（OPM）、可视红光故障定位（VFL）、稳定光源（LS）等功能。OTDR 最大动态范围 28dB，可实现最远 100km 精准测试。可实现最小事件盲区 3m，采样分辨率最高 2.5cm。配备 4600mAh 高密度大容量聚合物锂电池，具备智能节电管理，同时支持充电宝供电及充电。

6426A 用于测量各类光纤光缆的长度、损耗、接续质量等参数，广泛用于光纤到户、城域网及二级骨干网通信系统的工程施工、线路维护及紧急抢救测试、光纤光缆的研制与生产测量等领域。

主要特点

- 最大 28dB 动态范围、256k 数据采样点；
- 通信光自动监测功能；
- 支持 Bellcore GR196 及 SR-4731 文件格式；
- 专家 OTDR：专业测量，曲线、列表、MAP 同时显示；
- 光源支持连续/调制模式输出；
- 自动 OTDR：无需复杂设置，一键测试。

快速自动测试

自动测试功能使得用户无需了解更多的有关该仪器操作的细节，测试步骤变得非常简单，只需要进入自动测试模块，将光纤接入产品对应 OTDR 端口、点击【测试】按钮即可，仪器会自动设置相应的测试条件并最终给出测试结果，包括测试曲线和事件列表等。

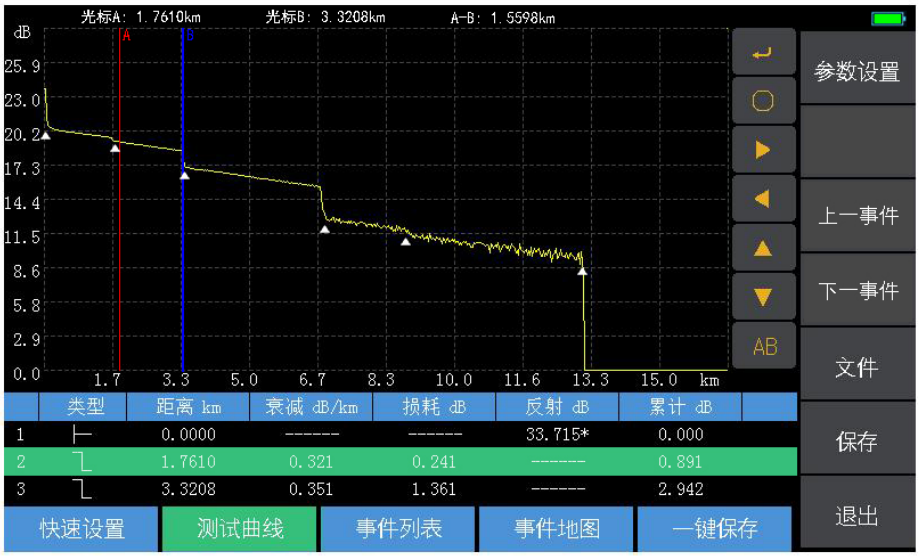

自动来光监测及告警功能

当 OTDR 测试光纤链路时，如果光纤中有通信光信号，会造成测试结果不准确，甚至会对仪器内部的探测器造成不可恢复的损坏。6426A 具有对被测光纤中的通信光信号自动监测功能，被测光纤只要接入到产品光接口中，测试阶段自动感应并监测光纤中是否有通信光信号，一旦监测到有光信号，将及时提示告警信息，为仪器提供及时的保护。

技术规范

项目	6426A
外型尺寸	177mm×109mm×37mm（长×宽×高）(不包含软胶)
重　　量	约 0.8kg（含电池）
工作波长	1310/1550±20nm
最大动态范围	28dB
事件盲区	3m
测距准确度	±（0.75m＋距离×0.001%＋取样间隔）（不计折射率误差）(m)。
测距分辨率	0.025、0.05、0.1、0.2、0.5、1、2、4、8、16、32m
测试量程	0.4、0.8、1.6、3.2、6.4、16、32、64、128、256、512km
测试脉宽	5、10、30、80、160、320、640、1280、5120、10240、20480ns

最大采样点数	256k
线性度	0.03dB/dB
损耗分辨率	0.001dB
折射率设置范围	1.00000～1.99999(步长 0.00001)
距离单位	千米、米、千英尺、英尺
显示	800×480、7 英寸 TFT 彩色 LCD(电容触摸屏)
光输出接口	FC/UPC（标配，可选配 SC/UPC）
界面语言	可选简体中文、英文 (可联系办事处以获得其它语言支持)
外部接口	USB Type C、Micro SD
电源	AC/DC 适配器： 输入：AC100V～240V、50/60Hz 输出：DC/5V/2A 内部锂电池：3.7V，4600mAh
电池工作时间	低亮度，待机≥6h
环境适应性	工作温度：0℃～+40℃(电池充电：5℃～40℃) 贮存温度：-20℃～+60℃(电池：-20℃～60℃) 相对湿度：5%～95%，无结露

- **VFL（标配）**
  工作波长：650nm±20nm
  输出功率：2mW(典型)
- **光功率计（标配）**
  波长范围：850nm～1650nm
  功率范围：-60dBm～+3dBm
- **稳定光源（标配）**
  工作波长：与 OTDR 工作波长相同
  输出功率：≥-5dBm
- **6426A OTDR 各标准模块技术规范**

双波长模块:

模块号	工作波长	波长	动态范围 [1](dB)	事件盲区 [2]（m）	衰减盲区 [3]（m）
6426A-2101	单模 1310/1550nm	双波长	26/24	3.0	8.0
6426A-2102	单模 1310/1550nm		28/26	3.0	8.0
6426A-2103	单模 1310/1550nm		24/22		8.0

三波长模块:

模块号	工作波长	波长	动态范围 [1](dB)	事件盲区 [2]（m）	衰减盲区 [3]（m）
6426A-3101	单模 1310/1550/1625nm	三波长	26/24/22	3.0	8.0
6426A-3102	单模 1310/1550/1625nm		28/26/24	3.0	8.0

6426A-3103	单模 1310/1550/1625nm		24/22/20	3.0	8.0

订货信息

- **主机：**6426A 光时域反射计
- **标配：**

序号	名称	说明
1	6426A 光时域反射计	内含锂电池
2	电源线组件	输入：AC100V～240V、50/60Hz 输出：DC/5V/2A
3	TF 卡	容量 16G，装载在仪器内部，含分析软件
4	用户手册	-
5	产品合格证	-
6	专用软包	-

- **可选附件：**

选件编号	名称	说明
6426A-001	SC 适配器	-
6426A-002	ST 适配器	-

- **选购信息:**

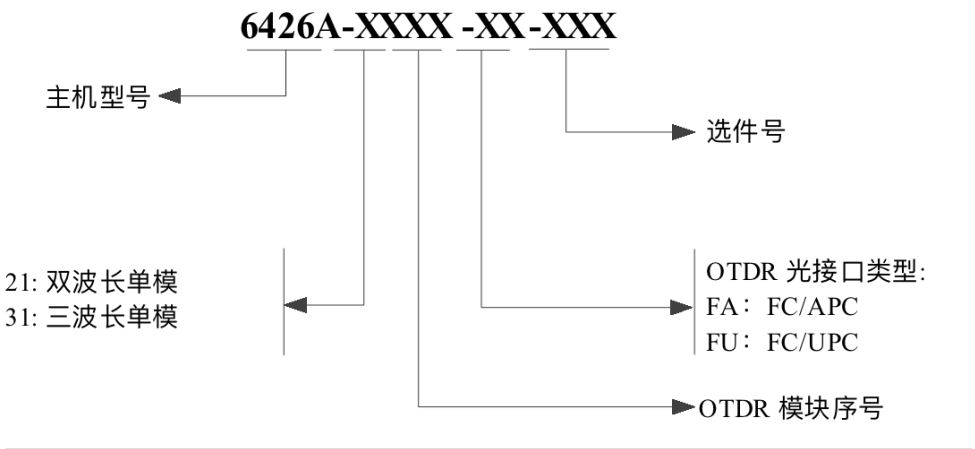

由于设计改进的需要，上述内容如有改变，恕不另行通知。